valvola di sezionamento circuito 3/2 G1"

3/2 G1" shut-off valve

- Elemento modulare ad alte prestazioni
  High performance modular element
- Elevata portata in scarico
  High exhaust flow rate
- Possibilità di chiusura a lucchetto
  It can be secured with a padlock
- Installazione in qualsiasi posizione
  Installation in any position

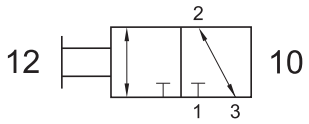

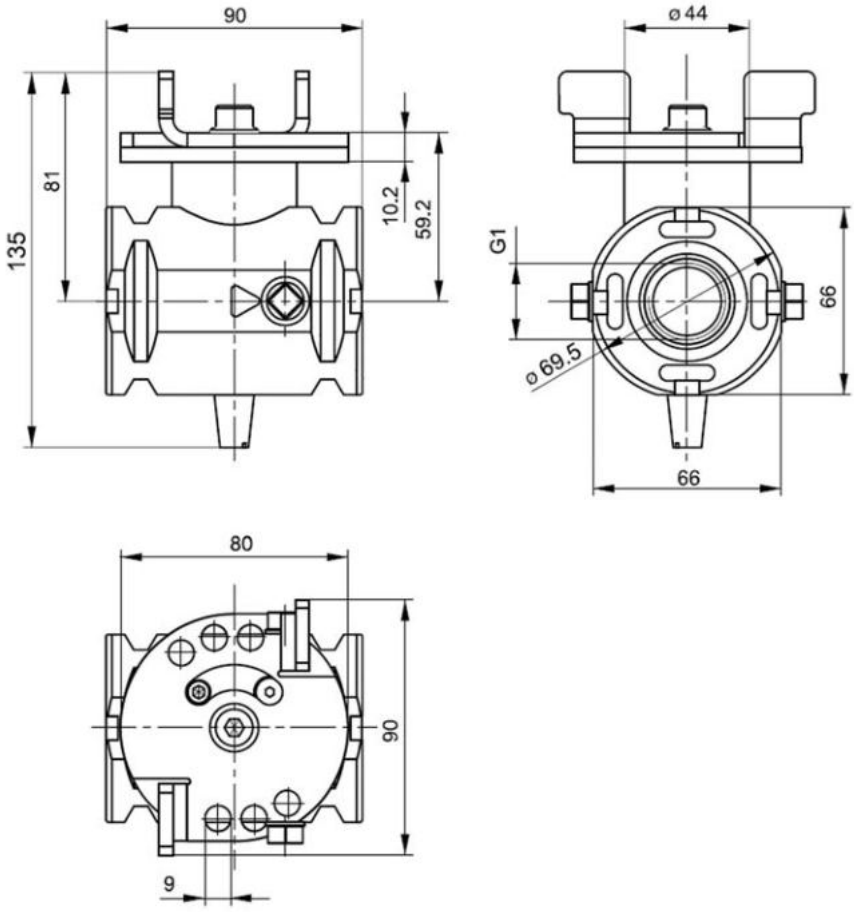

Materiali
Corpo: alluminio pressofuso
Guarnizioni: NBR

Materials
Body: die-cast aluminium
Seals: NBR

CODICE DI ORDINAZIONE *ORDER CODE*		**SR-M6N**
Attacchi *Ports*		G1"
Temperatura di esercizio *Temperature range*		-10 ... +50°C
Peso *Weight*		1.2 kg
Pressione di esercizio *Working pressure range*	p_{min} p_{max}	0 bar; 0 MPa 16 bar; 1.6 MPa
Portata massima *Maximum flow rate*	Q_{max}	20000 Nl/min