valvole di blocco a comando pneumatico G3/8"

pneumatically piloted stop valves - G3/8"

11.100.4

valvola di non ritorno a sblocco pneumatico con attacchi G3/8"

non-return valve with pneumatic unlock - ports G3/8"

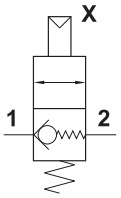

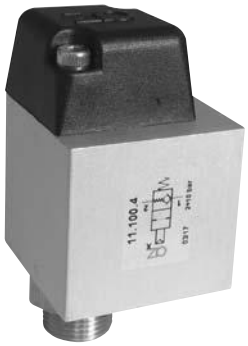

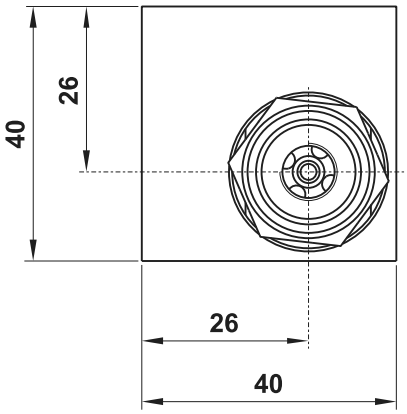

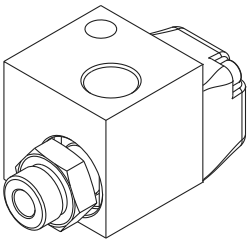

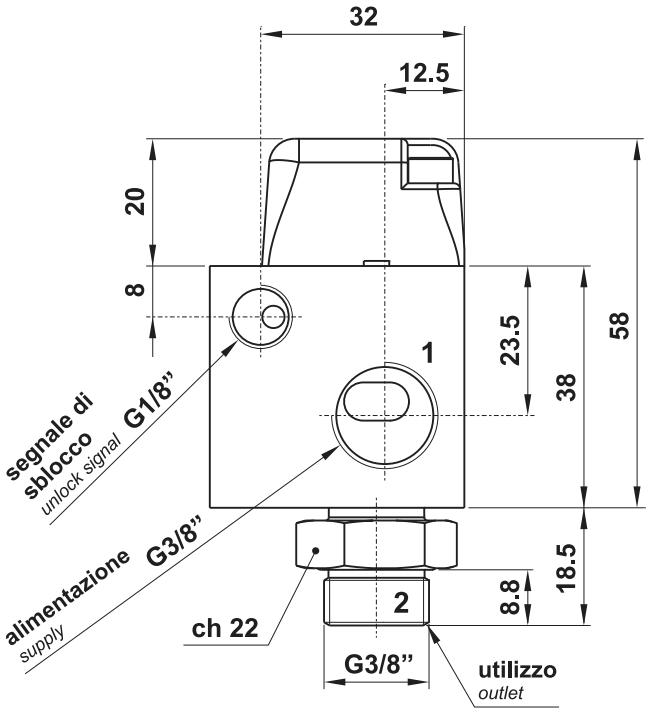

Portata della valvola in funzione della pressione di alimentazione

Flow rate related to supply pressure

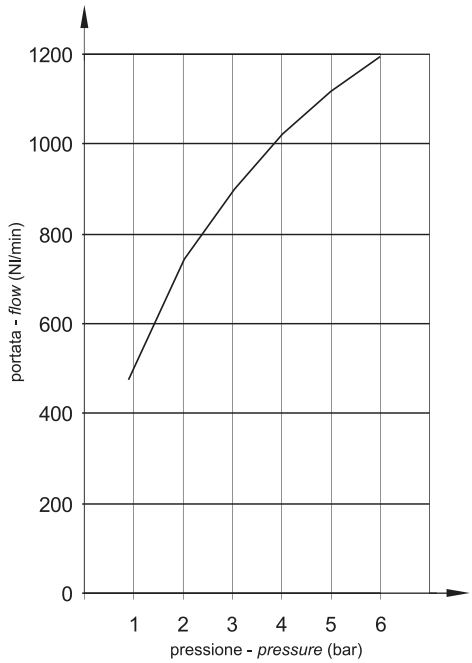

Pressione di sblocco in funzione della pressione di alimentazione

Unlock pressure related to supply pressure

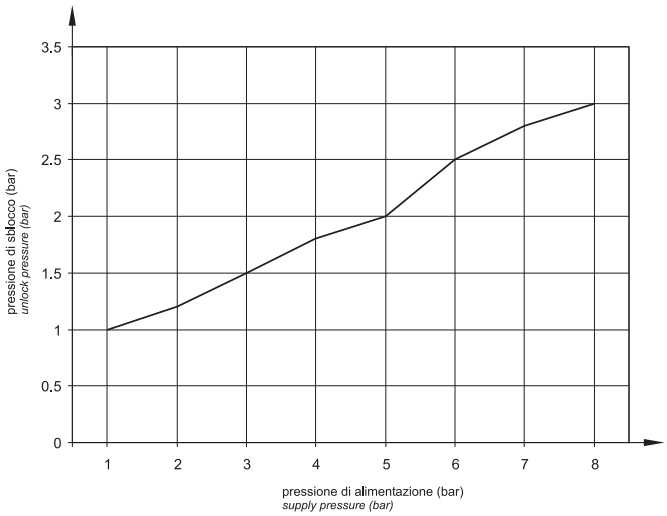

Materiali

Corpo: alluminio 11S
Fondello: alluminio 11S
Molle: INOX
Guarnizioni: NBR
Parti interne: ottone OT58

Materials

Main body: aluminium 11S
Lower body: aluminium 11S
Springs: stainless steel
Seals: NBR
Internal parts: brass OT58

Attacchi: alimentazione e utilizzo *Ports: supply and outlet*	G3/8"
Attacchi: segnale di sblocco *Ports: unlock signal*	G1/8"
Diametro nominale *Nominal orifice*	10 mm
Temperatura di esercizio *Temperature range*	max +60°C
Pressione di esercizio *Working pressure*	max 10 bar max 1 MPa
Fluido *Fluid*	Aria filtrata 50μ con o senza lubrificazione *50μ filtered, lubricated or non lubricated air*